| 客户确认 | |
|---|---|

客户编号：

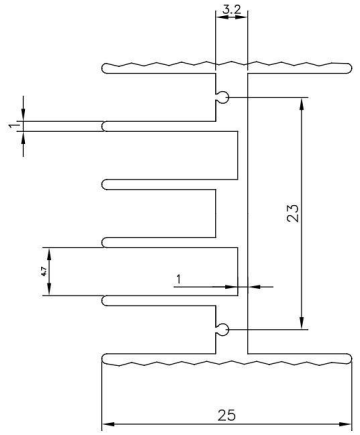


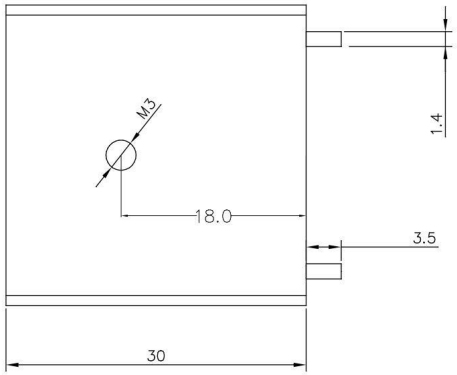


| YB30-30*25*30 | | | | 技术参数 | | | | | 表面处理 | 氧化黑色 | |
|---|---|---|---|---|---|---|---|---|---|---|---|
| 未注尺寸公差依照一般公差 | | 范围 | 公差值 | 模具规格 | Ø | 材质 | | 产品尺寸 | 30*25*30mm | | |
| 范围 | 公差值 | ≥100-150mm | ±0.40 | | | | | | | | |
| 0-6mm | ±0.10 | ≥150-200mm | ±0.50 | 理论重量 | kg/m | 单位 | mm | 制图 | | 日期 | |
| ≥6-20mm | ±0.15 | ≥200-250mm | ±0.65 | 截面积 | $mm^2$ | 比例 | | 审核 | | 日期 | |
| ≥20-50mm | ±0.20 | ≥250-300mm | ±0.80 | | | | | | | | |
| ≥50-100mm | ±0.30 | 300mm以上 | ±1.0 | 周长 | mm | 版次 | A/0 | 本厂编号 | | | |